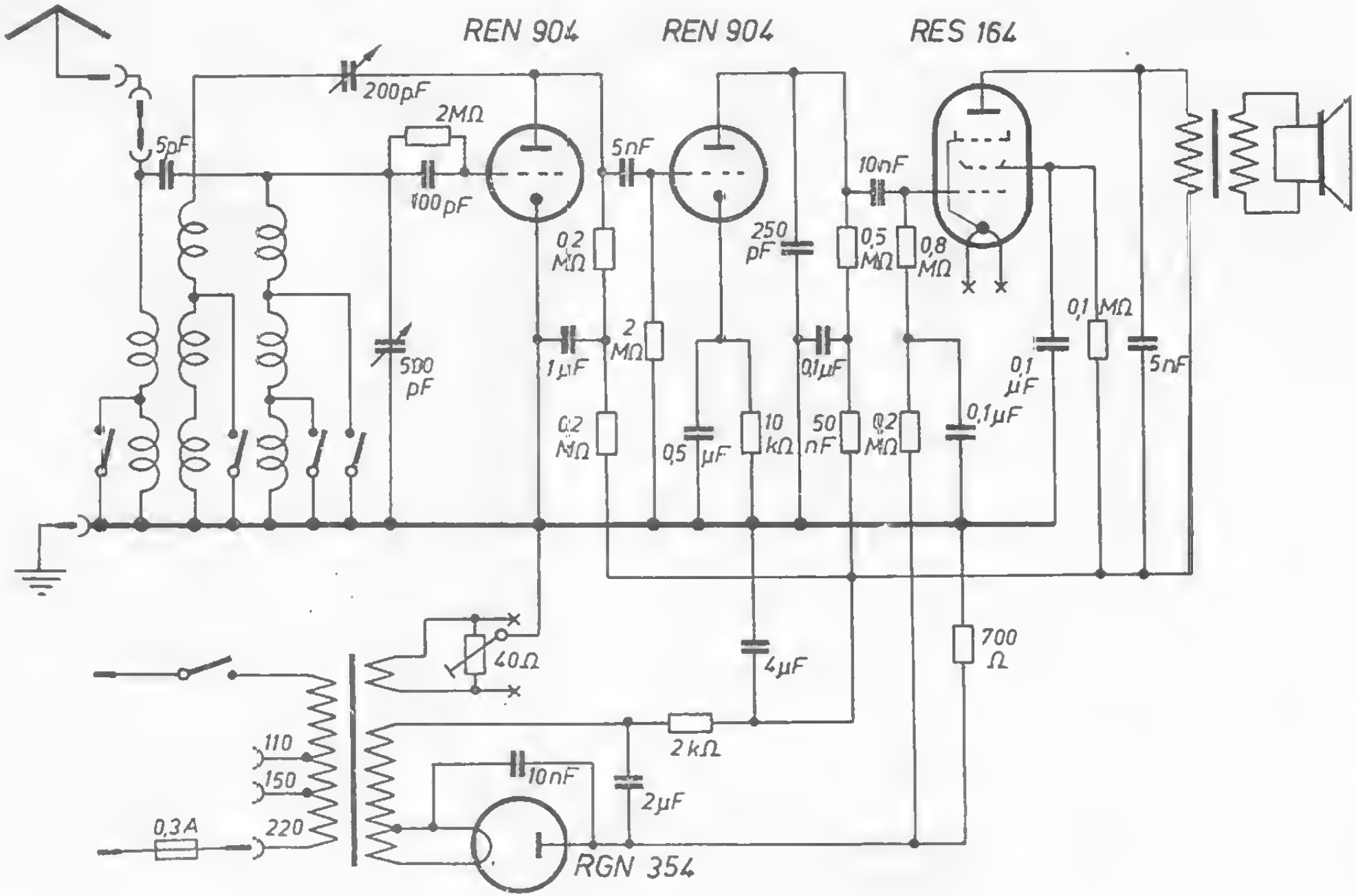

Lumophon **WD 315 K**